smartwares®

SA68M

10.016.74

V1-17-01

smartwares® Europe

Jules Verneweg 87
5015 BH Tilburg
The Netherlands

service.smartwares.eu

CUSTOMER SERVICE

NL : 088 5940501	Lokaal tarief
BE : 078 481094(NL)	Lokaal tarief
BE : 078 481540(FR)	Tarif local
FR : 0825 560 650	18ct/min
DE: +49 (0) 1805 010762	14Ct./Min. dt. Festnetz, Mobil max. 42Ct./Min
UK: +44 (0) 345 230 1231	
ES : +34 938427589	

Smartwares safety & lighting B.V. is not responsible for any damage caused by wrong use or installation.

EC DECLARATION OF CONFORMITY

DOWNLOAD

TR DoC için şu adrese gidin: service.smartwares.eu/dop ve yönergeleri izleyin.

EL Για DoC πηγαίνετε στο: service.smartwares.eu/dop και ακολουθήστε τις οδηγίες.

CZ Pro DoC najdete na adrese: service.smartwares.eu/dop pobj a postupujte podle pokynů.

HU DoC megy: service.smartwares.eu/dop és kövesse az utasításokat.

RO Pentru a merge la DoC: service.smartwares.eu/dop și urmați instrucțiunile.

HR Za DoC idi na: service.smartwares.eu/dop pobj i slijedite upute.

MEASUREMENTS

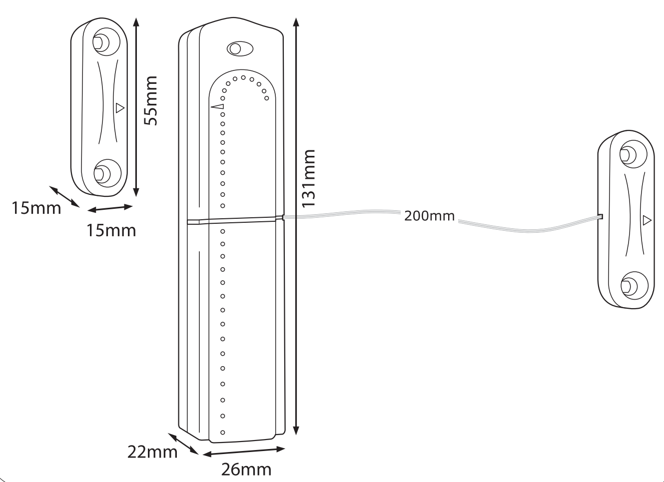

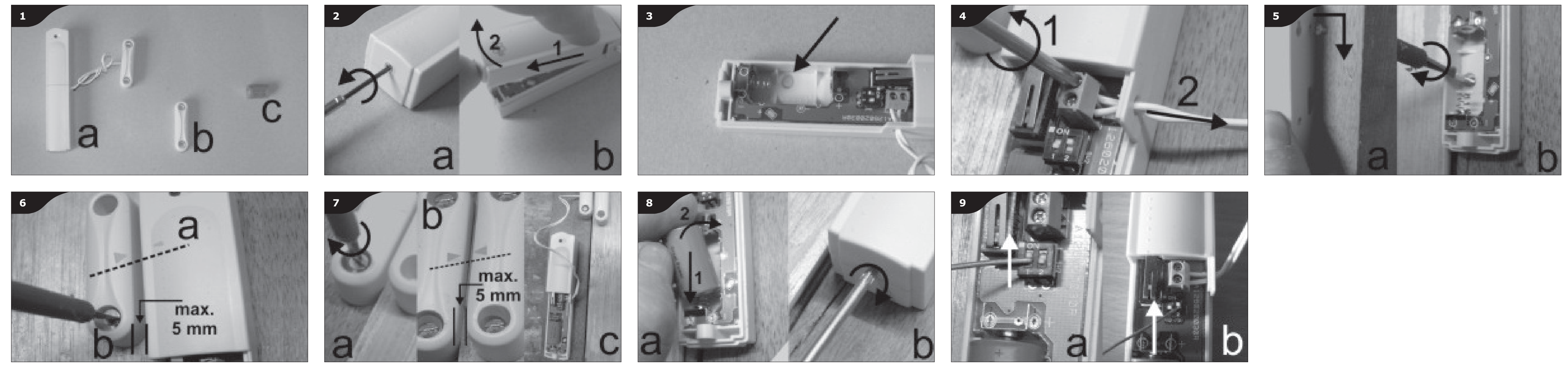

TR

SA68M KABLOSUZ MANYETİK KONTAK

SA68M; kapı, pencere gibi yapı içi hareketli aksama uygulanan, 868MHz kablosuz alarm sistemine ait bir alarm dedektörüdür. İki parçadan oluşur: Algılayıcı ve Manyetik Anahtar. Bu ikili , sabit bölüm (çerçeve) ile hareketli bölüm(kapı/pencere) arasında bir elektro-manyetik köprü oluşturur. Köprü kesintiye uğradığı anda alarm sinyali yayınlanır, tabii ki sistem açık ve faal halde iken. 868MHz kablosuz bağlantı, 3.6V lityum pil ile çalışır. Pilin ömrü normal şartlarda birkaç yıldır ve içinde bir kontrol LED (ışık yayan diyot) göstergesi vardır. Bu LED, sistem faaliyete geçirildiğinde yanarsa, pilin değiştirilmesi gerekir (mlzm.no SA36V). SA68M, sabotaja karşı çift korumalıdır. Ulaşılması zor yerlere veya geniş çerçeveler üzerine montaj gerektiğinde, dedektör ile birlikte bir harici mıknatıs kullanılabilir. Bu yöntem, hemen hemen akla gelebilecek her türlü ortama montaj imkanı sağlar.

PAKET İÇERİĞİ (1)
a. Harici mıknatıslı dedektör
b. Manyetik anahtar
c. Lityum Pil

GİRİŞ
- Bu safhada SA68M'in santralde yapılandırılması (giriş) gerekir. Bunun için lütfen sistem elkitabına başvurunuz.

MONTAJ
- Manyetik kontak, daima menteşelerden aksi tarafa monte edilir.
- Bir manyetik kontağı metal çerçevelerle kullanMAyın (bu amaç için harici mıknatısı kullanın)
- Üst kenar üzerindeki konumlamalar tercih edilir, böylelikle kapının sağa veya sola açılıyor olması fark etmez.
- Dedektör çerçeve üzerine, manyetik anahtar ise hareketli tarafa (kapı veya pencere) monte edilmelidir. Ulaşılması zor yerler için, harici mıknatıs kullanılabilir.
- Yer belirlendikten sonra ise, montaja başlamadan önce ilk olarak mesafe kontrolü yapın. (adım testi)
- Alttaki kilidi bir küçük yıldız-tornavida ile gevşetin (2a) ve kapağı açın (2b)
- Pilin arkasındaki ufak montaj deliğini açın (3). Bunu en iyi şekilde yaklaşık 3mm lik ufak bir matkapla içeriden dışarıya doğru yapabilirsiniz.
- Eğer dedektör tam yerine doğrudan monte edilebiliyorsa, o zaman harici mıknatısı yerinden çıkarın (4).
- Bağlantı için dedektörü üst tarafındaki küçük delikten, ufak bir vida üzerine takın (5a). Ayrıca pil arkasındaki delikten bir vida daha kullanabilirsiniz. Sabotaj anahtarının basılı olmasına dikkat ediniz.
- Manyetik anahtarı, oklar birbirini tam karşılayacak şekilde monte ediniz (6a). Dedektörle mıknatıs arasındaki mesafe azami 5mm olmalıdır (6b).
- Harici mıknatısı kullanacaksanız, manyetik anahtarın karşı tarafındaki çerçeveye monte etmelisiniz (7a). Bu durumda da oklar birbirini tam tutmalı (7b) ve aradaki mesafe azami 5mm olmalıdır. Dedektör başka bir yere monte edilecekse (7c), 2 li kabloyu 2 metreye kadar uzatabilirsiniz.
- Pili yuvasına (8a) doğru bir şekilde yerleştirin. Pil, yerleştirildikten sonra yaklaşık 5 dakika kadar ısınması lazım.
- Kapağı kapatın ve vidayı tekrar sıkıştırın (8b).
- Bu anda kontrol LED i yanıyor olmamalı.

AYAR
- SA68M'nin ayarlanma şekli, harici mıknatısın kullanılıp kullanılmadığına göre değişir. Kullanılmadıysa (normal durum), DIP (selektör) anahtar 1, ON durumunda olmalıdır.(9a)
- Harici mıknatıs kullanıldıysa, DIP (selektör) anahtar 1 OFF , ve DIP (selektör) anahtar 2 ON durumunda olmalıdırlar (9b).
- Şimdi pencereyi veya kapıyı açın. Kontrol LED i yanması lazım.

TAVSİYELER
- Dedektör ve mıknatıs, vidalanmak yerine çift taraflı (köpük) yapıştırıcı bantla tutturulabilir. Bu durumda dedektörün arkasındaki sabotaj anahtarının yapışıp kalmamasına dikkat edin.
- Manyetik kontak, dolap ve camekanlarda mükemmel kullanım sağlar.
- Ulaşılması zor yerlerde daima harici mıknatısı kullanın ve dedektörü başaşağı monte etMEyin.
- Dedektör (veya harici mıknatıs) birbirine doğru monte edilebilir. Oklara dikkat edin. Aynı yükseklikte kurulmaları GEREKİR.

ÖZELLİKLERİ

Pil	: 3.6V 1200mAh Lityum
Frekans	: 868 Mhz.
Çalışma sıcaklığı	: -10 ° ~ +50 °

TR ÜRÜN GARANTİSİ

Bu ürünün AB mevzuatına göre fabrika garantisi vardır. Garanti satın alma tarihinden itibaren başlayarak ambalaj üzerinde gösterilen yıl sayısı boyunca geçerlidir. Garantiye güvenmek için satın alma kanıtı gereklidir, bu nedenle satış fişini saklayın. Sorun olması durumunda, lütfen ürünü satın aldığınız mağaza ile temasa geçin. Daha fazla ürün bilgisi için Yardım Hattımızı arayabilir ya da www.smartwares.eu adresinde web sitemizi ziyaret edebilirsiniz. Ayrıca, orada ürün kaydı da yapabilirsiniz.

BERTARAF

Bu Ürünün Doğru Şekilde Atılması (Atık Elektrikli ve Elektronik Cihazlar) (Avrupa Birliği ve ayrı toplama sistemleri olan diğer Avrupa ülkeleri için geçerlidir)

Bu,ürün veya ilgili belgelerinde gösterilen bu işaret , ürünün kullanım ömrü sonunda diğer ev atıkları ile birlikte atılmaması gerektiğini belirtir . Kontrolsüz atıklarınçevreye veya insan sağlığına zarar vermesini önlemek için ,bu ürünü satın perakendeci ya da başvurmalısınız diğer atık türlerinden ayırın ve malzeme resources.Household kullanıcıl arınsürdürülebilir yeniden kullanımını desteklemek üzere geri dönüşüme lütfen nerede ve nasıl çevre açısından güvenli geri dönüşüm için bu öğeyi alabilir ayrıntıları için onların yerel yönetim ofisi. İş kullanıcıları tedarikçileri ile irtibat vesatın alma sözleşmesininkoşullarını ve şartlarını kontrol etmelidir . Bu ürün imha için diğer ticari atıklarla karıştırılmamalıdır .

*** Her zamanpil geri dönüşüm kutusu boş pilleri atmak .**
*** Pil dahili iseürünün içindeki ,ürünü açın vepili çıkarın .**

BAKIM

Cihazları bakım gerektirmez , bu yüzden onları asla açmayın . Eğerappliance.Only yumuşak, kuru bir bezle veya fırça ilecihazlarındışını temizlemek açtığınızdagarantisi geçersiz olur . Temizlemeden önce , tüm gerilim kaynaklardanaygıtları çıkarın . Karbonik temizlik maddeleri ya da benzin , alkol veya benzeri kullanmayın . Bu cihazların yüzeylerine saldırır . Bunun yanı sıra,buharlar ve sağlık için tehlikeli olan patlayıcı madde . Herhangi bir keskin kenarlı alet kullanmayın , sürücüleri , metal fırçalar veya temizlik için benzer vida . **Uyarı:** yangına karşı pili , çok fazla ısı ve güneş koruyun

GÜVENLİK

* Tüm elektrik bağlantılarının ve bağlantı kablolarının ilgili yönetmeliklere ve kullanım talimatlarına uygun olduğundan emin olunuz.
* Elektrik prizlerini veya uzatma kablolarını aşırı yüklemeyiniz, yangın çıkabilir veya elektik çarpabilir!
* Kullanım modu, güvenlik veya cihazların bağlanması ile ilgili bir sorunla karşılaşmanız durumunda lütfen bir uzmanla iletişime geçiniz.
* Tüm parçaları küçük çocukların erişemeyeceği bir yerde tutunuz.
* Bu ürünü ıslak, çok soğuk veya sıcak yerlerde saklamayınız, elektronik devre kartları zarar görebilir.
* Düşürmekten veya darbelerden kaçınınız, elektronik devre kartları zarar görebilir.
* Hasarlı güç kablolarını kesinlikle kendiniz değiştirmeyiniz! Böyle bir durumda, cihazları ağdan çıkarınız ve yetkili bir servise götürünüz.
* Bu ürün yalnızca yetkili bir servis tarafından açılabilir veya onarılabilir.
* Kablosuz sistemler kablosuz telefonlardan, mikrodalgalardan ve 2,4GHz frekans aralığında çalışan diğer kablosuz cihazlardan etkilenebilir. Kurulum ve kullanım sırasında sistemi bu cihazlardan EN AZ 3 metre uzakta tutunuz.
* Pilleri yutmayın. Çocukların ulaşamayacağı pilleri tutun.

EL

SA68M ΑΣΥΡΜΑΤΗ ΜΑΓΝΗΤΙΚΗ ΕΠΑΦΗ

Ο SA68M είναι ένας ενδείκτης συναγερμού (ανιχνευτής), ο οποίος ανήκει στο σύστημα ασύρματου συναγερμού των 868MHz και ευρίσκει εφαρμογή σε αντικείμενα εσωτερικών χώρων ή σε κινούμενα αντικείμενα όπως είναι οι πόρτες και τα παράθυρα. Υπάρχουν δύο συνιστώντα μέρη: Ο ανιχνευτής και ο μαγνητικός διακόπτης. Επιβεβαιώνουν αμφότερα τη δημιουργία μιας ηλεκτρομαγνητικής γέφυρας ανάμεσα στα σταθερά μέρη (πλαίσια) και τα κινούμενα μέρη (παράθυρα/πόρτες). Ένα σήμα συναγερμού εκπέμπεται μόλις η γέφυρα διακοπεί, εφόσον το σύστημα τεθεί σε λειτουργία και ενεργοποιηθεί. Η ασύρματη σύνδεση των 868MHz λειτουργεί με μια μπαταρία λιθίου των 3,6 V. Κάτω από κανονικές συνθήκες, έχει μια πολυετή διάρκεια ζωής. Φέρει μια ενσωματωμένη φωτοδίοδο ελέγχου. Όταν η φωτοδίοδος αυτή ανάψει κατά την ενεργοποίηση του συστήματος, η μπαταρία πρέπει τότε να αντικατασταθεί (αριθ.είδ. SA36V). Ο SA68M διαθέτει μια διπλή προστασία κατά των παρεμβολών. Για συναρμολόγηση σε απρόσιτους χώρους ή πάνω σε φαρδιά πλαίσια, μπορεί να χρησιμοποιηθεί μαζί με τον ανιχνευτή ένας εξωτερικός μαγνήτης. Πράγμα που επιτρέπει τη συναρμολόγηση σε οποιαδήποτε κατάσταση που μπορεί κανείς να σκεφτεί.

ΠΕΡΙΕΧΟΜΕΝΑ ΣΥΣΚΕΥΑΣΙΑΣ (1)
a. Ανιχνευτής με εξωτερικό μαγνήτη.
b. Μαγνήτης μεταγωγής.
c. Μπαταρία λιθίου.

ΙΣΔΟΧΗ
- Ο SA68M πρέπει τώρα να διευθετηθεί (εισδοχή) στην ανταλλαγή. Για να μπορέσετε να το κάνετε συμβουλευτείτε το εγχειρίδιο του συστήματος.

ΣΥΝΑΡΜΟΛΟΓΗΣΗ
- Μια μαγνητική επαφή συναρμολογείται πάντοτε πάνω στις αντίθετες πλευρές των μεντεσέδων.
- ΜΗΝ χρησιμοποιείτε μαγνητική επαφή με μεταλλικά πλαίσια (χρησιμοποιήστε τον εξωτερικό μαγνήτη γι' αυτό τον σκοπό).
- Οι θέσεις πάνω στη πάνω πλευρά προτιμώνται διότι τότε δεν έχει σημασία αν η πόρτα παλινδρομεί αριστερά ή δεξιά.
- Ο ανιχνευτής πρέπει να συναρμολογηθεί πάνω στο πλαίσιο, ο δε μαγνήτης μεταγωγής πάνω στο κινούμενο τμήμα (πόρτα ή παράθυρο). Σε απρόσιτες θέσεις μπορεί να χρησιμοποιηθεί ο εξωτερικός μαγνήτης.
- Αν καθοριστεί η θέση, ελέγξτε το εύρος πριν να αρχίσετε τη συναρμολόγηση (τεστ περιπάτου).
- Χαλαρώστε το κλείστρο στη κάτω πλευρά (2a) με ένα μικρό σταυροκατσάβιδο και ανοίξτε το κάλυμμα (2b).
- Ανοίξτε τη μικρή οπή συναρμολόγησης πίσω από τη μπαταρία (3). Αυτό γίνεται καλύτερα με ένα μικρό τρυπάνι περίπου 3 χιλιοστών από μέσα προς τα έξω.
- Αν ο ανιχνευτής μπορεί να τοποθετηθεί απευθείας πάνω στη σωστή θέση, αφαιρέστε τότε τον εξωτερικό μαγνήτη (4).
- Ολισθήστε το ματάκι (πάνω στη πάνω πλευρά του ανιχνευτή) πάνω από μια μικρή βίδα για να το χρησιμοποιήσετε (5a). Μπορείτε να τοποθετήσετε πίσω από τη μπαταρία μια επιπλέον βίδα για σταθεροποίηση. Προσέξτε ο διακόπτης παρεμβολών να είναι πατημένος.
- Συναρμολογήστε τον μαγνήτη μεταγωγής κατά τέτοιο τρόπο ώστε τα βέλη να ταιριάζουν απόλυτα το ένα δια μέσω του άλλου (6a). Το χάσμα ανάμεσα στον ανιχνευτή και τον μαγνήτη θα πρέπει να είναι το πολύ 5 χιλιοστά (6b).
- Αν χρησιμοποιείται ο εξωτερικός μαγνήτης, αυτός πρέπει να τοποθετηθεί πάνω στο πλαίσιο αντίθετα από τον μαγνήτη μεταγωγής (7a). Τώρα τα βέλη πρέπει επίσης να ταιριάζουν το ένα δια μέσω του άλλου (7b) και το χάσμα θα πρέπει να είναι το πολύ 5 χιλιοστά. Όταν ο ανιχνευτής έχει συναρμολογηθεί αλλού (7c), τότε το δισύρματο καλώδιο μπορεί να επεκταθεί στα 2 μέτρα περίπου.
- Τοποθετήστε τη μπαταρία (8a) στο διαμέρισμα στη σωστή θέση. Αφού τοποθετηθεί, η μπαταρία χρειάζεται να προθερμανθεί για 5 λεπτά περίπου.
- Κλείστε το κάλυμμα και σφίξτε πάλι τη βίδα (8b).
- Η φωτοδίοδος ελέγχου δεν πρέπει τώρα να ανάψει.

ΡΥΘΜΙΣΗ
- Ο τρόπος ρύθμισης του SA68M εξαρτάται από την χρήση του εξωτερικού μαγνήτη. Αν δεν έχει χρησιμοποιηθεί (κανονική κατάσταση), τότε ο μικροδιακόπτης 1 πρέπει να τεθεί σε θέση ON.(9a)
- Όταν χρησιμοποιείται ο εξωτερικός μαγνήτης, πρέπει τότε να τεθεί ο μικροδιακόπτης 1 σε θέση OFF και ο μικροδιακόπτης 2 σε θέση ON (9b).
- Ανοίξτε τώρα το παράθυρο ή τη πόρτα. Η φωτοδίοδος ελέγχου πρέπει να ανάψει.

ΣΥΜΒΟΥΛΕΣ
- Αντί να βιδώσετε τον ανιχνευτή και τον μαγνήτη, μπορείτε να τους βιδώσετε με κολλητική ταινία (αφρού) διπλής όψεως. Προσέξτε σε αυτή τη περίπτωση να μη κολλήσετε και τον διακόπτη των παρεμβολών στο πίσω μέρος του ανιχνευτή.
- Μια μαγνητική επαφή μπορεί να έχει μια εξαιρετική χρήση πάνω σε κτιστά ντουλάπια και βιτρίνες.
- Σε απρόσιτες θέσεις χρησιμοποιείτε πάντοτε τον εξωτερικό μαγνήτη και ΜΗ τοποθετείτε τον ανιχνευτή ανάποδα.
- Ο ανιχνευτής (ή ο εξωτερικός μαγνήτης) μπορεί να τοποθετηθεί υπό γωνία. Προσοχή στα βέλη. ΠΡΕΠΕΙ να τοποθετηθούν στο ίδιο ύψος.

ΠΡΟΔΙΑΓΡΑΦΕΣ

Μπαταρία	: 3.6V 1200mAh λιθίου
Συχνότητα	: 868 Mhz.
Θερμοκρασία λειτουργίας	: -10 ° ~ +50 °

EL ΕΓΓΥΗΣΗ ΠΡΟΪΟΝΤΟΣΥ

Το παρόν προϊόν διαθέτει εργοστασιακή εγγύηση σύμφωνα με τους κανονισμούς της Ε.Ε. Η εγγύηση ισχύει για όσα έτη αναγράφονται στη συσκευασία, με αφετηρία την ημερομηνία αγοράς. Φυλάξτε την απόδειξη – η απόδειξη αγοράς απαιτείται για λόγους εγγύησης. Σε περίπτωση εμφάνισης προβλημάτων, παρακαλούμε επικοινωνήστε με το κατάστημα από το οποίο αγοράσατε το προϊόν. Για περισσότερες πληροφορίες σχετικά με το προϊόν, επικοινωνήστε με τη Γραμμή Εξυπηρέτησης της εταιρείας μας ή επισκεφθείτε την ιστοσελίδα μας: www.smartwares.eu. Μπορείτε επίσης να δηλώσετε το προϊόν σας εκεί.

ΔΙΑΘΕΣΗ

Σωστή Διάθεση αυτού του Προϊόντος (Απόβλητα Ηλεκτρικού & Ηλεκτρονικού Εξοπλισμού) (Ισχύει στην Ευρωπαϊκή Ένωση και άλλες Ευρωπαϊκές χώρες με ξεχωριστά συστήματα συλλογής)

Η σήμανση εμφανίζονται επάνω στο προϊόν ή στα εγχειρίδια που το συνοδεύουν, υποδεικνύουν ότι δεν θα πρέπει να απορρίπτεται μαζί με τα υπόλοιπα οικιακά απορρίμματα στο τέλος του κύκλου ζωής του . Προκειμένου να αποφευχθούν ενδεχόμενες βλαβερές συνέπειες στο περιβάλλον ή την ανθρώπινη υγεία εξαιτίας της ανεξέλεγκτης διάθεσης απορριμμάτων, σας παρακαλούμε να το διαχωρίσετε από άλλους τύπους απορριμμάτων και να το ανακυκλώσετε, ώστε να βοηθήσετε στην βιώσιμη επαναχρησιμοποίηση των υλικών χρήστες resources.Household θα πρέπει να έλθουν σε επικοινωνία είτε με το κατάστημα απ 'όπου αγόρασαν αυτό το προϊόν , ή την τοπική δημόσια υπηρεσία , για λεπτομέρειες σχετικά με το πού και πώς μπορούν να δώσουν αυτό το προϊόν για την περιβαλλοντικά ασφαλή ανακύκλωση . Οι επιχειρήσεις-χρήστες θα πρέπει να επικοινωνήσουν με τον προμηθευτή τους και να ελέγξουν τους όρους και τις προϋποθέσεις του συμβολαίου αγοράς . Αυτό το προϊόν δεν πρέπει να αναμιγνύεται με άλλα συνηθισμένα απορρίμματα προς διάθεση .

*** Πάντα να ρίξει τις άδειες μπαταρίες στον κάδο ανακύκλωσης μπαταριών .**
*** Αν η μπαταρία είναι ενσωματωμένη στο εσωτερικό του προϊόντος , ανοίξτε το προϊόν και αφαιρέστε την μπαταρία .**

ΣΥΝΤΗΡΗΣΗ

Οι συσκευές είναι χωρίς συντήρηση , έτσι ώστε να μην τους ανοίξει . Η εγγύηση παύει να ισχύει όταν ανοίγετε το appliance.Only καθαρίσετε το εξωτερικό των συσκευών με ένα μαλακό , στεγνό πανί ή μια βούρτσα . Πριν από τον καθαρισμό , αφαιρέστε τις συσκευές από όλες τις πηγές τάσης . Μην χρησιμοποιείτε καρβοξυλικό καθαριστικά ή βενζίνη , οινόπνευμα ή κάτι ανάλογο . Αυτές επιτίθενται τις επιφάνειες των συσκευών. Εκτός αυτού , οι ατμοί που είναι επικίνδυνα για την υγεία και την εκρηκτική σας . Μην χρησιμοποιείτε κοφτερά εργαλεία , κατσαβίδια , μεταλλικές βούρτσες ή παρόμοια για τον καθαρισμό . **Προσοχή:** Προστατέψτε την μπαταρία από τη φωτιά , πάρα πολλή ζέστη και τον ήλιο

ΑΣΦΑΛΕΙΑ

* Βεβαιωθείτε ότι όλες οι ηλεκτρικές συνδέσεις και τα καλώδια σύνδεσης πληρούν τους κανονισμούς που αφορούν και είναι σύμφωνα με τις οδηγίες χρήσης .
* Μην υπερφορτώνετε τις πρίζες και τα καλώδια , πυρκαγιά ή ηλεκτροπληξία μπορεί να είναι το αποτέλεσμα
* Παρακαλώ να επικοινωνήσετε με έναν εμπειρογνώμονα σε περίπτωση που έχετε οποιαδήποτε αμφιβολία σχετικά με τον τρόπο λειτουργίας , την ασφάλεια ή τη σύνδεση των συσκευών .
* Κρατήστε όλα τα μέρη μακριά από μικρά παιδιά μακριά
* Μην αποθηκεύετε αυτό το προϊόν σε βρεγμένο , πολύ κρύο ή ζεστά μέρη , αυτό μπορεί να βλάψει τα ηλεκτρονικά κυκλώματα .
* Αποφύγετε την πτώση ή κραδασμούς , αυτό μπορεί να βλάψει τις ηλεκτρονικές πλακέτες
* Ποτέ μην αντικαταστήσετε τα κατεστραμμένα καλώδια τροφοδοσίας εαυτό σας ! Σε μια τέτοια περίπτωση , να τους αφαιρέσει από το δίχτυ και να λάβει τις συσκευές σε ένα εργαστήριο .
* Οι επισκευές ή το άνοιγμα αυτού του στοιχείου μπορεί να γίνεται μόνο από εξουσιοδοτημένο συνεργείο .
* Τα ασύρματα συστήματα υπόκεινται σε παρεμβολές από ασύρματα τηλέφωνα , φούρνους μικροκυμάτων και άλλες ασύρματες συσκευές που λειτουργούν στην περιοχή των 2,4 GHz . Κρατήστε το σύστημα ΤΟΥΛΑΧΙΣΤΟΝ 10 ft μακριά από τις συσκευές κατά την εγκατάσταση και τη λειτουργία.
* Μην καταπίνετε τις μπαταρίες. Κρατήστε τις μπαταρίες μακριά από τα παιδιά.

CZ

BEZDRÁTOVÝ MAGNETICKÝ KONTAKT SA68M

SA68M je poplašný detektor, který je součástí bezdrátového zabezpečovacího systému pracujícího na frekvenci 868MHz, a je určen pro vnitřní montáž na pohyblivé předměty, jako jsou dveře a okna. Skládá se ze dvou součástí, detektoru a magnetického spínače. Tyto dvě komponenty zajišťují elektromagnetický můstek mezi pevnými částmi (rámy) a pohyblivými částmi (křídla oken/dveří). Jakmile dojde k přerušení tohoto můstku, vyšle se poplašný signál za předpokladu, že je systém zapnutý a aktivovaný. Bezdrátové spojení na frekvenci 868MHz se napájí 3,6 V lithiovou baterií, která má za normálních podmínek životnost několik let. Detektor je vybaven LED kontrolkou. Pokud se tato LED kontrolka při aktivaci systému rozsvítí, pak je nutné baterii vyměnit (kat. číslo SA36V). Magnetický kontakt SA68M je vybaven dvojitou ochranou proti neoprávněnému zásahu. Spolu s detektorem lze použít, pro montáž na těžko dostupná místa nebo široké rámy, externí magnet. To umožní montáž detektoru na téměř všechna myslitelná místa.

OBSAH BALENÍ (1)
a. Detektor s externím magnetem.
b. Spínací magnet.
c. Lithiová baterie

REGISTRACE
- Magnetický kontakt SA68M musí být nyní nakonfigurován (registrován) v přepojovači. Za tím účelem, prosím, použijte návod k systému.

MONTÁŽ
- Magnetický kontakt se vždy montuje na opačnou stranu pantů.
- NEPOUŽÍVEJTE magnetický kontakt u kovových rámů (pro tento účel použijte externí magnet).
- Upřednostňujte umístění na horní straně, protože pak nezáleží na tom, zda se dveře otevírají vlevo či vpravo.
- Detektor se montuje na rám a spínací magnet na pohyblivé části (okno nebo dveře). Na těžko dostupných místech lze použít externí magnet.
- Po určení místa montáže proveďte před připevněním detektoru nejprve kontrolu dosahu (test chůzí).
- Pomocí malého křížového šroubováku uvolněte zajišťovací šroubek ve spodní části detektoru (2a) a otevřete kryt (2b).
- Prohlubte malý montážní otvor za baterií (3). Použijte nejlépe vrták o průměru okolo 3 mm a postupujte směrem zevnitř ven.
- Je-li možné připevnit detektor přímo do požadované polohy, demontujte externí magnet (4).
- Detektor připevněte tak, že navléknete očko (na horní straně detektoru) na připravený šroubek (5a). Za baterií lze umístit další šroubek pro připevnění. Dejte pozor, aby byl stisknutý spínač proti neoprávněnému zásahu.
- Namontujte spínací magnet tak, aby šipky na obou komponentách byly přesně proti sobě (6a). Mezera mezi detektorem a magnetem by měla být max. 5 mm (6b).
- Pokud se použije externí magnet, musí být namontován na rám proti spínacímu magnetu (7a). Šipky musí být opět přesně proti sobě (7b) a mezera by měla být max. 5 mm. Je-li detektor namontovaný na jiném místě (7c), lze dvouvodičový kabel prodloužit až na 2 metry.
- Vložte baterii do přihrádky (8a), dodržte správnou polaritu kontaktů. Baterie potřebuje po vložení asi 5 minut na zahřátí.
- Zavřete kryt a dotáhněte zajišťovací šroubek (8b).
- LED kontrolka by se nyní neměla rozsvítit.

NASTAVENÍ
- Nastavení magnetického kontaktu SA68M závisí na použití externího magnetu. Pokud není použit (normální situace), pak musí být přepínač 1 nastaven do polohy ON (9a).
- Při použití externího magnetu musí být přepínač 1 nastaven do polohy OFF a přepínač 2 do polohy ON (9b).
- Nyní otevřete okno nebo dveře. LED kontrolka by se měla rozsvítit.

TIPY
- Namísto přišroubování mohou být detektor i magnet přilepeny pomocí oboustranně lepící pásky (pěny). V tomto případě dejte pozor, aby nedošlo k zalepení spínače proti neoprávněnému zásahu, který je umístěn na zadní straně detektoru.
- Magnetický kontakt lze výhodně použít pro zabezpečení skříní a výloh.
- Pro těžko dostupná místa vždy využijte externí magnet, detektor nikdy NEMONTUJTE vzhůrunohama.
- Detektor (nebo externí magnet) lze vzájemně namontovat pod úhlem. Dejte si pozor na šipky. MUSÍ být umístěny ve stejné výšce.

SPECIFIKACE

Baterie	: 3.6V 1200mAh Lithium
Frekvence	: 868 Mhz.
Provozní teplota	: -10 ° ~ +50 °

CZ ZÁRUKA PRODUKTU

Tento produkt má tovární záruku podle nařízení EU. Záruka trvá tolik let, kolik je uvedeno na obalu, a počíná datem zakoupení. Uschovejte si doklad o koupi – ten je vyžadován, aby bylo možné záruku uplatnit. V případě potíží, prosím, kontaktujte obchod, kde jste produkt zakoupili. Pro další informace o produktu volejte naši horkou linku nebo navštivte webové stránky: www.smartwares.eu . Tam můžete svůj produkt registrovat.

LIKVIDACE

Správná likvidace tohoto produktu (Zničení elektrického a elektronického vybavení) (Platné v Evropské unii a dalších evropských státech uplatňujících oddělený systém sběru)

Tato značka zobrazená na produktu nebo v dokumentaci znamená, že by neměl být používán s jinými domácími zařízeními po skončení svého funkčního období . Aby se zabránilo možnému znečištění životního prostředí nebo lidské zdraví způsobeným nekontrolovanou likvidací odpadu , oddělte je prosíme od dalších typů odpadů a recyklujte je zodpovědně k podpoře opětovného využití hmotných uživatelů resources.Household by se měli obrátit buď na prodejce, u něhož produkt zakoupili , nebo místní vládní kancelář , ohledně podrobností, kde a jak mohou tyto výrobky odevzdat k bezpečné ekologické recyklaci . Podnikoví uživatelé by měli kontaktovat své dodavatele a zkontrolovat všechny podmínky kupní smlouvy . Tento výrobek by se neměl míchat s jinými komerčními produkty, určenými k likvidaci .

*** Vždy házet prázdné baterie do koše recyklace baterií .**
*** Pokud jebaterie vestavěná uvnitř přístroje , otevřete produkt a vyjměte baterii .**

ÚDRŽBA

Přístroje jsou bezúdržbové, takže nikdy otevřít . Záruka zaniká při otevřeníappliance.Only očistěte vnější povrch zařízení s měkkým , suchým hadříkem nebo kartáčem. Před čištěním, odpojte zařízení od všech zdrojů napětí. Nepoužívejte karboxylových čisticí prostředky nebo benzín, alkohol nebo podobné. Ty útočí na povrchu zařízení. Kromě toho, že výpary jsou nebezpečné pro vaše zdraví a výbušniny . Nepoužívejte žádné ostré nástroje, šroubováky, kovové kartáče nebo podobně pro čištění. **Upozornění:** Chraňte baterii před ohněm, příliš mnoho tepla a sluníčka

BEZPEČNOST

* Ujistěte se, že všechny elektrické spoje a spojovací kabely splňují týkajících předpisy a jsou v souladu s návodem k obsluze.
* Nepřetěžujte elektrické zásuvky nebo prodlužovací kabely , požár nebo úraz elektrickým proudem může být výsledkem
* Prosím, obraťte se na odborníka v případě, že máte jakékoliv pochybnosti o režimu provozu , bezpečnosti nebo připojení spotřebiče .
* Udržujte všechny díly od dosah malých dětí
* Neskladujte tuto položku na mokrých , velmi chladných nebo teplých místech , může to poškodit elektronické obvody .
* Zabraňte pádu nebo otřesů , může to poškodit elektronické desky
* Nikdy nahradit poškozené napájecí kabely sami ! V takovém případě vyjměte je ze sítě a vzít zařízení do servisu.
* Opravy a otevření této položky mohou být prováděny pouze v autorizovaném servisu.
* Bezdrátové systémy jsou náchylné na rušení od bezdrátových telefonů , mikrovlnné trouby , a jiných bezdrátových zařízení pracujících v pásmu 2,4 GHz . Držte systém alespoň 10 stop od zařízení během instalace a provozu .
* Nepolykejte baterie. Uchovávejte baterie mimo dosah dětí.

HU

SA68M VEZETÉKNÉLKÜLI MÁGNESES ÉRINTKEZŐ

A SA68M egy riasztó érzékelő (detektor), amely a 868MHz vezetéknélküli riasztórendszer eleme és beltéri használatra szolgál mozgó tárgyaknál, mint ajtók vagy ablakok. Két része van, a detektor és a mágneses kapcsoló. Ezek együttesen egy elektromágneses hidat alkotnak a rögzített rész (keret) és a mozgó rész (ablak/ajtó) között. Amint ez a híd megszakad, egy figyelmeztető jelzés kerül továbbításra, feltéve, hogy a rendszer be van kapcsolva és aktiválva van. A vezetéknélküli 868MHz-es kapcsolat 3,6 V-os lítium elemmel működik. Normál használat esetén ennek élettartama több év. Beépített ellenőrző leddel van felszerelve. Amikor a led a rendszer aktiválásakor kigyullad, akkor az elemet ki kell cserélni (termékszám SA36V). Az SA68M kettős védelemmel rendelkezik a külső beavatkozás ellen. Nehezen hozzáférhető helyekre vagy széles keretekre való felszereléskor egy külső mágnes használható az érzékelővel. Ezáltal az szinte bármilyen elképzelhető helyzetben felszerelhető.

A CSOMAG TARTALMA (1)
a. Detektor a külső mágnessel.
b. Kapcsolómágnes
c. Lítium elem

BEJELENTKEZÉS
- A SA68M-et be kell állítani (be kell jelentkeznie) a vezérlőnél. Ezzel kapcsolatban tájékozódjon a rendszer kézikönyvéből.

FELSZERELÉS
- A mágneses érintkezőt mindig a zsanérral ellentétes oldalra kell felszerelni.
- NE használja a mágneses érintkezőt fém keretek esetében (ebben az esetben használja a külső mágnest).
- A felül való elhelyezés előnyösebb, mert ekkor nem számít, hogy az ajtó balra vagy jobbra nyílik.
- A detektort a keretre kell szerelni, a kapcsolómágnest pedig a mozgó részre (ajtó vagy ablak). A nehezen hozzáférhető helyeken a külső mágnes használható.
- Ha a felszerelés helyét meghatározta, a szerelés előtt ellenőrizze le a hatósugarat (mozgás teszt).
- Lazítsa meg a zárat a hátoldalon (2a) egy kis csillagfejű csavarhúzóval és nyissa fel a fedelet (2b).
- Fúrja ki a kis szerelőnyílást az elem mögött (3). Ezt legegyszerűbben egy körülbelül 3 mm átmérőjű fúróval teheti meg belülről kifelé.
- Ha a detektort közvetlenül a helyére lehet szerelni, akkor távolítsa el a külső mágnest (4).
- Csúsztassa az akasztónyílást (a detektor felső részén) egy kis csavarra a rögzítéshez (5a).Az elem mögött még egy csavart használhat a rögzítéshez. Ügyeljen rá, hogy a külső beavatkozás elleni kapcsolót lenyomja.
- Szerelje fel a mágneses kapcsoló oly módon, hogy a nyíl pontosan egyeznek az egész egy másik (6a). A különbség a detektor és a mágnes max. 5 mm (6b).
- Ha a külső mágnest használja, akkor azt a keretre a kapcsolómágnessel szemben kell felszerelnie (7a). Most a nyilaknak egymással szemben kell lenniük (7b) és a hézag max. 5 mm lehet. Amikor a detektort máshova szereli (7c), akkor a 2 vezeték legfeljebb 2 m-ig meghosszabbítható.
- Helyezze be az elemet a tartóba (8a) ügyelve a megfelelő polaritásra. A behelyezést követően az elemnek kb. 5 percig melegednie kell.
- Zárja vissza a fedelet és húzza meg a csavart (8b).
- Az ellenőrző lednek most ki kell gyulladnia.

BEÁLLÍTÁS
- A SA68M beállításának módja függ a külső mágnes használatától. Ha az nincs használatban (normál eset), akkor az 1. dip-kapcsolót BE (ON) állásba kell állítani (9a).
- A külső mágnes használatakor az 1. dip-kapcsolót KI (OFF) állásba kell állítani, a 2. dip-kapcsolót pedig BE (ON) állásba (9b).
- Most nyissa ki az ablakot vagy ajtót. Az ellenőrző lednek ki kell gyulladnia.

TIPPEK
- A csavarozás helyett a detektort és a mágnest kétoldalas (hab) ragasztószalaggal is odaragaszthatja. Ebben az esetben figyeljen oda arra, hogy a detektor hátoldalán a külső beavatkozás elleni kapcsolót a ragasztóanyag ne rögzítse.
- A mágneses érintkező kiválóan használható beépített szekrényeknél és monitordobozoknál is.
- A nehezen hozzáférhető helyeken mindig használja a külső mágnest, és NE szerelje fel a detektort fejjel lefelé fordítva.
- A detektor (vagy a külső mágnes) bármilyen szögben felszerelhető egymással szemben. Figyeljen oda a nyilakra. Azoknak ugyanabban a magasságban kell lenniük.

MŰSZAKI ADATOK

Akkumulátor	: 3.6V 1200mAh Lithium
Frekvencia	: 868 Mhz.
Működési hőmérséklet	: -10 ° ~ +50 °

HU TERMÉKJÓTÁLLÁS

Erre a termékre gyári jótállást biztosítunk az EU szabályozások szerint. A jótállás a csomagoláson feltüntetett számú évig tart, a vásárlás időpontjától kezdődően. Őrizze meg a nyugtát – a vásárlás igazolása szükséges a jótállás érvényesítéséhez. Probléma esetén forduljon az üzlethez, ahol a terméket vásárolta. További tájékoztatásért a termékről hívja forróvonalunkat vagy látogasson el honlapunkra: www.smartwares.eu. A vásárolt terméket is itt regisztrálhatja.

ÁRTALMATLANÍTÁSI

Megfelelő leadása Termék (Hulladék Elektromos és elektronikus berendezések) (Az Európai Unió és egyéb európai országok szelektív hulladékgyűjtési rendszereiben)

Ez a jelzés a terméken vagy annak irodalom, azt jelzi, hogy nem szabad a többi háztartási hulladékkal végén az élettartama. A károk elkerülése érdekében, hogy a környezet és az emberi egészség a szabálytalan hulladékkezelés , különítse ezt el a többi hulladéktól, és újra felelősségteljesen, hogy támogassák a fenntartható újrafelhasználásának anyag resources.Household felhasználók forduljanak ahhoz a viszonteladóval , ahol a terméket vásárolták vagy a a helyi önkormányzati szervektől kérjenek tanácsot arra vonatkozóan , hogy hol és miként tudják átadni ezt a terméket a környezetvédelmi szempontból biztonságos újrahasznosítás céljából. Az üzleti felhasználók lépjenek kapcsolatba a forgalmazóval, és vizsgálják a feltételeket az adásvételi szerződés. Ezt a terméket nem szabad az egyéb közületi hulladékkal együtt kezelni.

*** Mindig dobja az üres akkumulátort az akkumulátor újrahasznosító bin.**
*** Ha az akkumulátor beépített a termék belsejében, nyissa ki a terméket, és vegye ki az akkumulátort .**

KARBANTARTÁS

A készülékek nem igényelnek karbantartást , így soha nem nyitott rájuk. A garancia érvényét veszti , ha megnyitja a appliance.Only tisztítsa meg kívülről az eszközök egy puha , száraz ruhával vagy ecsettel. Tisztítás előtt távolítsa el a készülék összes feszültség forrásból. Ne használjon karbon tisztítószert vagy benzint, alkoholt vagy hasonló . Ezek megtámadják a felületek az eszközök. Különben is, a gőzök veszélyes az egészségre és robbanásveszélyes . Ne használjon éles szerszámok, csavarhúzó , fém kefék vagy hasonló tisztításához . **Figyelem:** Óvja meg az akkumulátort tűz , túl sok hő és a napfény

BIZTONSÁG

* Győződjön meg arról, hogy az összes elektromos csatlakozás és a csatlakozó kábelek megfelelnek a vonatkozó előírásoknak , és megfelel a használati útmutatóban.
* Ne terhelje túl az elektromos üzletekben vagy hosszabbítót, tüzet vagy áramütést is lehet az eredménye
* Kérjük, forduljon szakértő az esetre, ha bármilyen kétség a működési mód , a biztonsági vagy csatlakozó készülékek.
* Tartsd minden részét távol a kisgyermekek számára elérhetetlen
* Ne tárolja ezt az elemet a nedves, nagyon hideg, vagy meleg helyen, mert ez károsíthatja az elektronikus áramköröket.
* Kerülje ugrások és ütésektől, ez károsíthatja az elektronikus kártyák
* Soha ne cserélje ki a sérült tápkábelek magad! Ebben az esetben, távolítsa el őket a net, és hogy a készülékek a műhelyben.
* Javítás vagy a termék kinyitása ezt a terméket csak végre egy hivatalos műhely .
* A vezeték nélküli rendszerek zavarhat a vezeték nélküli telefon , mikrohullámú sütő és más vezeték nélküli eszközök működő 2,4 GHz-es tartományban. Tartsa a rendszer legalább 10 láb van a készülék a telepítés és üzemeltetés.
* Ne nyelje le az elemeket. Az elemeket tartsa távol a gyermekektől.

RO

CONTACT MAGNETIC WIRELESS SA68M

Aparatul SA68M reprezinta un sistem de alarma (detector) din gama alarmelor wireless de 868MHz si poate fi montat pe obiecte mobile, in interiorul locuintei: usi si ferestre. Exista doua componente principale: detectorul si comutatorul magnetic, ambele asigurand o legatura electro-magnetica intre componentele fixe (rame) si cele mobile (ferestre/usi). Atunci cand aceasta legatura este intrerupta, iar sistemul este activat sau este pornit, aparatul transmite imediat un semnal de alarma. Conexiunea wireless 868MHz opereaza pe baza unei baterii de litiu, de 3,6 V. In conditii normale, bateria are o durata de viata de cativa ani. Aparatul mai este prevazut si cu un LED incorporat. Cand acest LED se aprinde la pornirea sistemului, bateria trebuie inlocuita (art.nr. SA36V). Aparatul SA68M este prevazut cu un sistem de dubla protectie impotriva socurilor. Pentru montarea pe suprafete greu de ajuns, sau pe rame largi, puteti folosi impreuna cu detectorul un magnet extern, permitand astfel montarea in aproape orice tip de locatie.

CONTINUTUL PACHETULUI (1)
a. Detector cu magnet extern.
b. Magnet de comutare.
c. Baterie cu litiu.

ACTIVARE
- Sistemul SA68M trebuie acum configurat (inregistrat) in centrala. Pentru aceasta, va rugam sa cititi manualul aparatului.

MONTARE
- Contactul magnetic se monteaza intotdeauna pe suprafata opusa balamalelor.
- NU folositi contactul magnetic pe rame metalice (pentru acestea exista magnetul extern).
- Suprafetele inalte sunt de preferat, pentru ca nu este important sensul de miscare al usilor (spre stanga sau dreapta).
- Detectorul trebuie montat pe rama, iar magnetul de comutare pe partile mobile (usa sau fereastra). Pentru pozitiile la care se ajunge mai greu, puteti folosi magnetul extern.
- Dupa ce ati ales pozitia de montare, inainte de montarea propiu-zisa, verificati raza de actiune (testare in miscare).
- Desfaceti surubul din partea de jos (2a) cu ajutorul unei surubelnite in cruce de dimensiuni mici si apoi deschideti capacul (2b).
- Deschideti orificiul mic de montare din spatele bateriei (3). Acest lucru se poate realiza cu ajutorul unui burghiu de aproximativ 3 mm, din interior in afara.
- Daca detectorul poate fi montat pe pozitie de la inceput, puteti sa scoateti magnetul extern (4).
- Pentru fixare, suprapuneti fanta mica (de pe suprafata de sus a detectorului) peste surubul mic (5a). In spatele bateriei puteti introduce inca un surub de fixare. Aveti insa grija sa aveti apasat comutatorul de soc.
- Montati magnetul de comutare astfel incat sagetile sa se suprapuna exact una peste alta (6a). Spatiul creat intre detector si magnet trebuie sa fie de max. 5 mm (6b).
- Daca folositi magnetul extern, acesta trebuie montat pe rama opusa magnetului de comutare (7a). Si aici sagetile trebuie sa coincida perfect (7b), iar spatiul sa fie de max. 5mm. Cand detectorul este montat in alt loc (7c), cablul cu 2 fire poate fi prelungit pana la 2 metri.
- Introduceti bateria in compartimentul aferent (8a) tinand cont de polaritatile marcate in interior. Bateria are nevoie de aproximativ 5 minute sa se incalzeasca.
- Inchideti capacul si strangeti la loc surubul (8b).
- LED de control n-ar trebui sa fie aprins.

SETARE
- Modalitate de setare a sistemului SA68M depinde de tipul de utilizare a magnetului exterior. Daca nu este folosit (situatia normala) atunci comutatorul dip 1 trebuie setat pe pozitia ON (deschis) (9a).
- Cand folositi magnetul exterior, comutatorul dip 1 trebuie setat pe pozitia OFF (inchis), iar comutatorul dip 2 pe pozitia ON (9b).
- Acum puteti deschide fereastra sau usa. LED-ul indicator ar trebui sa se aprinda.

RECOMANDARI
- In locul suruburilor de fixare, mai puteti lipi detectorul si magnetul cu ajutorul unei benzi dublu adezive (spuma). In acest caz, va rugam sa va asigurati ca nu boocati prin lipire si comutatorul de soc aflat in partea din spate a detectorului.
- In dulapurile si rafturile externe, puteti folosi cu succes un contact magnetic.
- Pentru suprafetele la care ajungeti mai greu, folositi intotdeauna magnetul extern; si NU montati detectorul invers.
- Detectoarele (sau magnetii externi) pot fi montati intr-un unghi unul fata de altul. Aveti grija la directia sagetilor. Ele TRBUIE sa se afle la aceeasi inaltime.

SPECIFICAȚII

Baterie	: 3.6V 1200mAh Lithium
Frecventa	: 868 Mhz.
Temperatura de operare	: -10 ° ~ +50 °

RO GARANȚIE PRODUS

Acest produs este însoțit de o garanție din fabrică, ce respectă reglementările UE. Garanția acoperă numărul de ani marcat pe ambalaj, începând cu data achiziției. Păstrați chitanța – dovada achiziției este necesară în vederea menținerii valabilității garanției. Dacă apar probleme, că rugăm să contactați magazinul din care ați achiziționat produsul. Pentru mai multe informații legate de produs, apelați linia noastră directă cu clienții sau vizitați-ne pe: www.smartwares.eu. Acolo puteți să și înregistrați produsul.

ELIMINAREA

Se elimină corect acest produs (Deșeuri de echipamente electrice și electronice) (Aplicabil în Uniunea Europeană și în alte țări europene cu sisteme de colectare separate)

Acest marcaj , afișat pe produs sau în documentația sa, indică faptul că acesta nu ar trebui să fie aruncat împreună cu alte deșeuri menajere la sfârșitul duratei de funcționare. Pentru a preveni posibile efecte dăunătoare asupra mediului înconjurător sau sănătății umane prin aruncarea necontrolată a deșeurilor, vă rugăm să separați acest produs de alte tipuri de deșeuri și reciclați în mod responsabil pentru a promova reutilizarea durabilă a utilizatorilor resources.Household materiale trebuie să ia legătura fie cu distribuitorul de la care au achiziționat acest produs, sau la autoritățile locale, pentru detalii despre unde și cum pot să ducă acest articol în vederea reciclării sale ecologice. Utilizatorii comerciali trebuie să contacteze furnizorul și să verifice termenii și condițiile din contractul de achiziție. Acest produs nu trebuie amestecat cu alte deșeuri comerciale.

*** Arunca întotdeauna bateriile goale la coșul de reciclare a bateriilor .**
*** În cazul în care bateria este construit în interiorul produsului , deschideți produsul și scoateți acumulatorul.**

ÎNTREȚINERE

Dispozitivele sunt fără întreținere, astfel încât să nu le deschide. Garanția devine nulă atunci când deschideți appliance.Only curăța exteriorul dispozitivelor cu o cârpă moale, uscată sau o perie. Înainte de curățare, îndepărtați dispozitivele de la toate sursele de tensiune. Nu folosiți agenți de curățare carboxilici sau benzină, alcool sau similar. Acestea ataca suprafețele dispozitivelor. În plus, vaporii sunt periculoase pentru sănătatea ta și exploziv. Nu folosiți instrumente ascuțite, șurubelnițe, perii metalice sau similare pentru curățare. **Atenție:** Protejați bateria împotriva incendiilor, prea multă căldură și soare

SIGURANȚĂ

- Asigurați-vă că toate conexiunile și cablurile electrice îndeplinesc toate normele și sunt în concordanță cu instrucțiunile de operare.
- Nu supraîncărcați prizele electrice sau prelungitoarele; acest lucru poate provoca incendii sau șocuri electrice.
- Vă rugăm să contactați o persoană specializată dacă aveți dubii în legătură cu modul de funcționare, siguranța sau conectarea aparatului.
- A nu se lăsa la îndemâna copiilor.
- A nu se depozita în locuri umede, foarte reci sau calde; acest lucru poate defecta plăcile electrice de circuite.
- A se evita loviturile și șocurile; acest lucru poate avaria panourile electrice.
- Nu înlocuiți niciodată singuri cablurile de electricitate defecte. În acest caz, scoateți-le din rețea și duceți-le la reparat.
- Reparația sau deschiderea acestui aparat poate fi făcută doar la un service autorizat.
- Sistemele fără fir pot fi interferate de telefoane fără fir, cuptoare cu microunde și alte aparate fără fir care funcționează în gama de 2.4 GHz. Țineți sistemul la cel puțin 3 m depărtare de alte aparate în timpul instalării și funcționării.
- Nu înghiți baterii. Nu lăsați bateriile la îndemâna copiilor.

HR

SA68M BEŽČNI MAGNETNI KONTAKT

SA68M je alarmni indikator (detektor) koji spada u 868MHz bežični alarmni sustav, te se stavlja unutar doma na predmete koji se pomjeraju, kao što su vrata i prozori. Postoje dvije komponente, detektor i magnetni prekidač. Oboje stvaraju elektro-magnetni most između pričvršćenih dijelova (okvira) i dijelova koji se pomjeraju (prozora/vrata). Alarmni signal je poslan čim se prekine most, pod uslovom da je sustav uključen i aktiviran. Bežična 868MHz konekcija radi pomoću 3.6 V litijske baterije. U normalnim uslovima ona traje nekoliko godina. Ima ugrađeno kontrolno led svjetlo. Ukoliko se ovo led svjetlo upali čim aktivirate sustav, to znači da bateriju treba zamijeniti (art.br. SA36V). SA68M ima dvostruku zaštitu od oštećenja. Ukoliko ga želite postaviti na teško dostupna mjesta ili na široke okvire, uz detektor možete koristiti i vanjski magnet. To znači da ga možete postaviti na bilo koje mjesto.

SADRŽAJ PAKIRANJA (1)
a. Detektor sa vanjskim magnetom
b. Uklopni magnet
c. Litijska baterija

UPISIVANJE
- SA68M sada mora biti konfigurirano (upisano) naizmjenično. Da bi to uradili, molimo pročitajte priručnik o sustavu.

POSTAVLJANJE
- Magnetni kontakt se uvijek postavlja nasuprot šarki.
- NEMOJTE stavljati magnetni kontakt na metalne okvire (na njih stavite vanjske magnete).
- Najbolje ih je staviti na gornji dio jer tada nije važno da li se vrata otvaraju lijevo ili desno.
- Detektor treba postaviti na okvir, a uklopni magnet na dio koji se pomjera (vrata ili prozor). Na teško dostupna mjesta stavite vanjski magnet.
- Kada odredite mjesto gdje će te ga postaviti, prvo provjerite kakav je domet prije samog postavljanja (test kretanja).
- Odvijte vijak na donjoj strani (2a) pomoću malog krstastog odvijača i skinite poklopac (2b).
- Probušite malu rupu iza baterije (3). To možete najbolje uraditi pomoću male bušilice od oko 3 mm iznutra prema vani.
- Ukoliko odmah možete postaviti detektor na željeno mjesto, skinite vanjski magnet (4).
- Stavite malu očicu (na gornjoj strani detektora) preko vijka kako bi ga pričvrstili (5a). Iza baterije možete staviti još jedan vijak za pričvršćavanje. Provjerite dali je pritisnut prekidač za otvaranje.
- Stavite uklopni magnet tako da strelice dođu točno jedna pored druge (6a). Udaljenost između detektora i magneta bi trebala biti maks. 5 mm (6b).
- Ukoliko koristite vanjski magnet, postavite ga na okvir nasuprot uklopnog magneta (7a). Sada strelice opet moraju biti jedna pored druge (7b), a udaljenost između njih smije biti maks. 5mm. Ukoliko želite postaviti detektor na drugo mjesto (7c), onda kabel sa 2 žice možete produžiti do oko 2 metra.
- Ispravno stavite bateriju u odjeljak (8a). Kada ste stavili bateriju, ostavite ju da se zagrije oko 5 minuta.
- Vratite poklopac i zategnite vijak (8b).
- Kontrolno led svjetlo se sada ne bi trebalo upaliti.

PODEŠAVANJE
- Način podešavanja SA68M ovisi o tome da li koristite vanjski magnet. Ukoliko ga ne koristite (normalna situacija) onda podesite dip prekidač 1 na UPALJENO.(9a)
- Ukoliko koristite vanjski magnet, onda dip prekidač 1 mora biti podešen na UGAŠENO, a dip prekidač 2 na UPALJENO (9b).
- Sada otvorite prozor ili vrata. Kontrolno led svjetlo bi se trebalo upaliti.

SAVJETI
- Umjesto da ih pričvrstite vijcima, detektor i magnet se također mogu pričvrstiti I dvostranom samoljepljivom (pjena) trakom. Pri tome vodite računa da se prekidač za otvaranje iza detektora također ne zalijepi.
- Magnetni kontakt se također može postaviti i na kupatilo i vitrinu.
- Obvezno stavite vanjski magnet na teško dostupna mjesta i NEMOJTE naopako postavljati detektor.
- Detektor (ili vanjski magnet) se mogu postaviti u kut jedan naspram drugoga. Vodite računa o strelicama. One MORAJU biti na istoj visini.

PODACI

Baterija	: 3.6V 1200mAh litij
Frekvencija	: 868 MHz.
Radna temperatura	: -10 ° ~ 50 °

HR JAMSTVO ZA PROIZVOD

Ovaj proizvod ima tvorničko jamstvo u skladu s EU propisima. Jamstvo traje broj godina koji je označen na pakiranju, koji počinje s datumom kupnje. Čuvajte račun – to je dokaz o kupnji koji vam je potreban za valjanost jamstva. U slučaju problema, obratite se trgovini u kojoj ste kupili proizvod. Više pojedinosti saznajte pozivom na dežurni telefon ili posjetite našu web stranicu: www.smartwares.eu. Ovdje također možete registrirati proizvod.

ODLAGANJE

Točan odlaganje proizvoda (Otpad električne i elektroničke opreme) (Primjenjivo u Europskoj uniji i drugim europskim državama s posebnim sustavima za odlaganje)

Ova oznaka na proizvodu ili njegovim uputama , ukazuje na to da se ne smiju odlagati s ostalim kućanskim otpadom na kraju radnog vijeka. Da biste spriječili moguću štetu za okoliš ili ljudsko zdravlje od nekontroliranog odlaganja otpada , molimo odvojite ovo od ostalih vrsta otpada i odgovorno reciklirajte kako promicati održivi ponovnu upotrebu materijalnih resources.Household korisnici trebali bi kontaktirati prodavača kod kojega su kupili proizvod ili ured lokalne vlasti za pojedinosti o tome gdje i kako se mogu iskoristiti ovu stavku sigurno za okoliš recikliranje. Korisnici u tvrtkama trebaju kontaktirati dobavljača i provjeriti uvjete i odredbe kupovnog ugovora. Ovaj proizvod se ne smije miješati s drugim komercijalnim otpadom.

*** Uvijek bacati prazne baterije za recikliranje baterija za smeće .**
*** Ako jebaterija ugrađena u unutrašnjosti proizvoda , otvaranje proizvod i izvadite bateriju .**

ODRŽAVANJE

Uređaji su bez održavanja, tako da ih nikada otvoriti. Jamstvo prestaje kada otvoriteappliance.Only očistiti izvan uređaja s mekom, suhom krpom ili četkom. Prije čišćenja, izvadite uređaje iz svih izvora napona. Nemojte koristiti karbonske sredstva za čišćenje ili benzin, alkohol ili slično. Oni napadaju površine uređaja . Osim toga , pare su opasni za vaše zdravlje i eksploziva. Nemojte koristiti zaoštrena alate, izvijačem, metalne četke ili slično za čišćenje. **Upozorenje:** Zaštitite baterije od požara, previše topline i sunca.

SIGURNOST

* Pobrinite se da su svi električni priključci i kabeli za zadovoljavaju propise koji se odnose te su u skladu s uputama za uporabu.
* Nemojte preopteretiti električne utičnice ili produžne kabele, požara ili strujnog udara može bitirezultat.
* Obratite se sa stručnjakom u slučaju da imate bilo kakve dvojbe oko načina rada, sigurnost ili povezivanje uređaja.
* Držite sve dijelove daleko od dohvata male djece.
* Nemojte čuvati ovu stavku na mokroj, vrlo hladnim ili toplim mjestima, to može oštetiti elektroničke sklopove.
* Izbjegavajte pada ili šokovi, to može oštetiti elektroničke ploče
* Nikad zamijeniti oštećene strujne kablove sami! U takvom slučaju, izvadite ih iz mreže i uzeti uređaje na radionicu.
* Popravci ili otvaranje ove točke može se obavljati samo ovlaštena radionica.
* Bežični sustavi su podložna smetnjama zbog bežični telefoni , mikrovalne pećnice i drugih bežičnih uređaja koji rade u 2.4GHz rasponu . Sustav držati najmanje 10 m udaljenosti od uređaja tijekom instalacije i rada.
* Ne progutati baterije. Baterije držite izvan dohvata djece.